steelbras® soluções em antenas	**CONECTOR MACHO RETO CRIMPAGEM CABO RG-58 e RGC-58**	
	CÓDIGO: AP0024	SÉRIE: BNC
	NORMA: ------	PESO DO CONECTOR: 11,39g

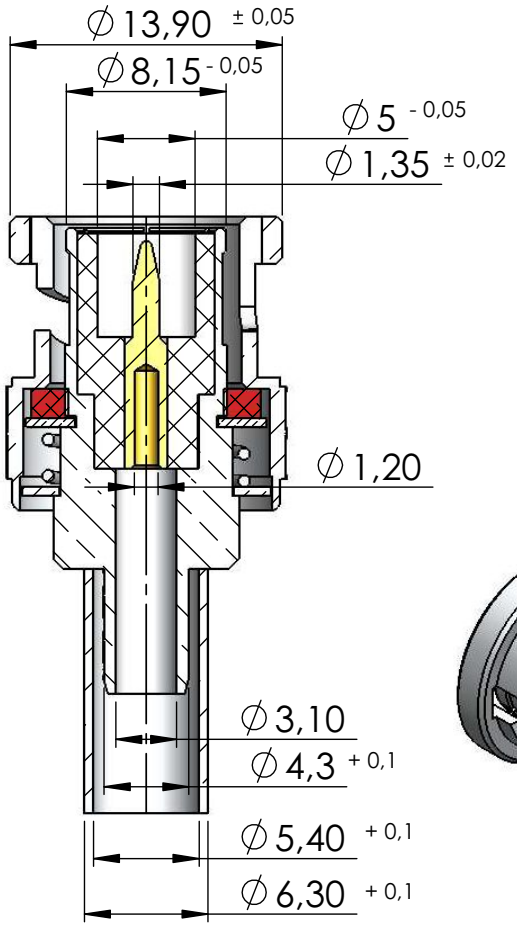

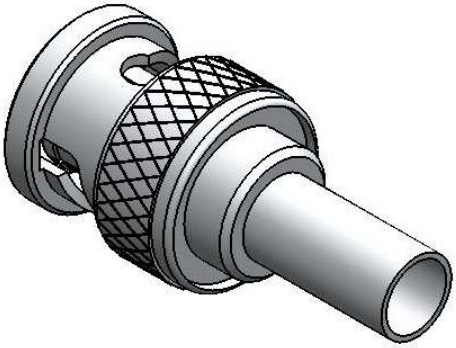

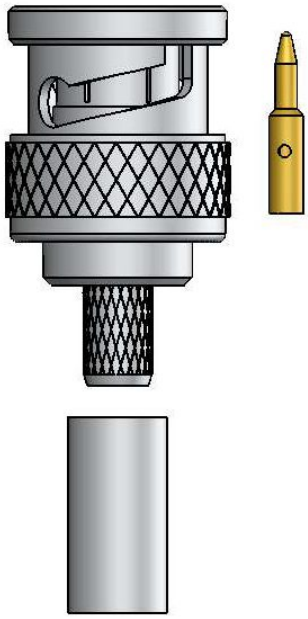

Instruções montagem do cabo no conector

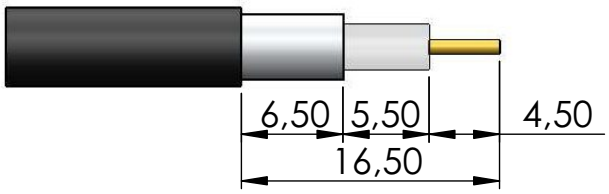

1) Corte do cabo.

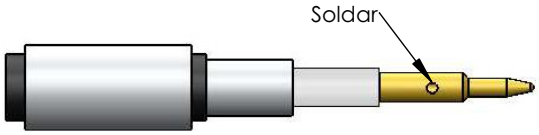

3) Soldar o condutor central no pino.

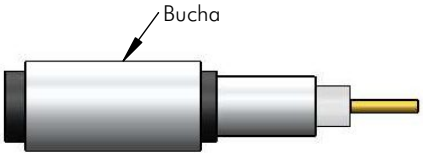

2)Introduzir a bucha no cabo.

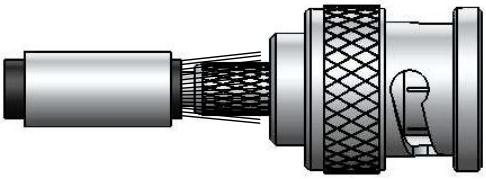

4) Introduzir o pino soldado no conector colocando a malha sobre a parte recartilhada do conector.

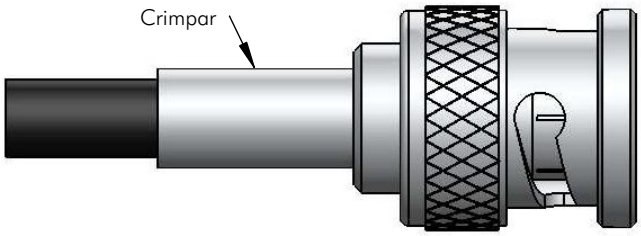

5) Colocar a bucha sobre a malha até encostar no conector e crimpá - la.

MARÇO 2023